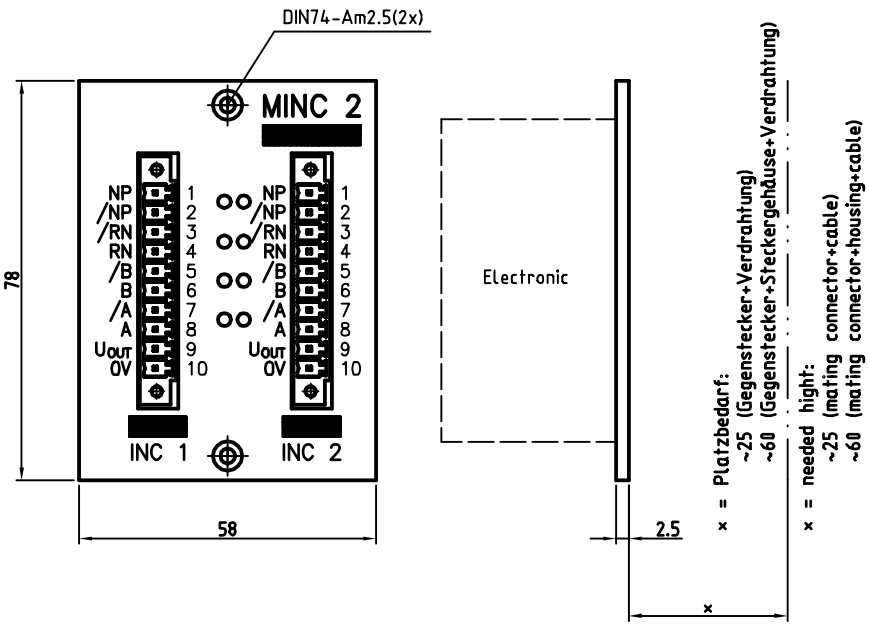

TR Electronic GmbH
Eglishalde 6
78647 Trossingen
Telefon 07425/228-0

	Datum	Name
Erstellt	26.02.98	Koslowski
Bearb.		
Gepr.		
Norm		

Zust.	Änderung	Datum	Name

Steckerbelegung:

EDV-NR.:

Maßstab 1:1 DIN A4 Projekt-Nr.:

Artikel-NR.:
Bestell-NR.: ---

MINC 2 Maßzeichnung
dimensional drawing

Zeichnungs-NR.:
04-K700-VR011

Blatt 1
BL