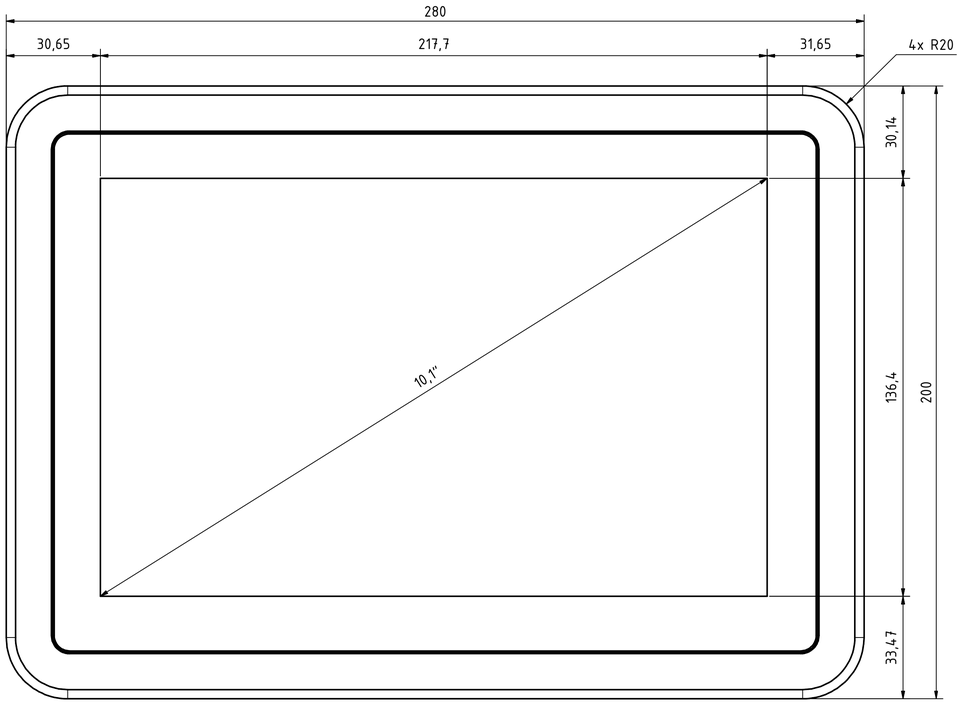

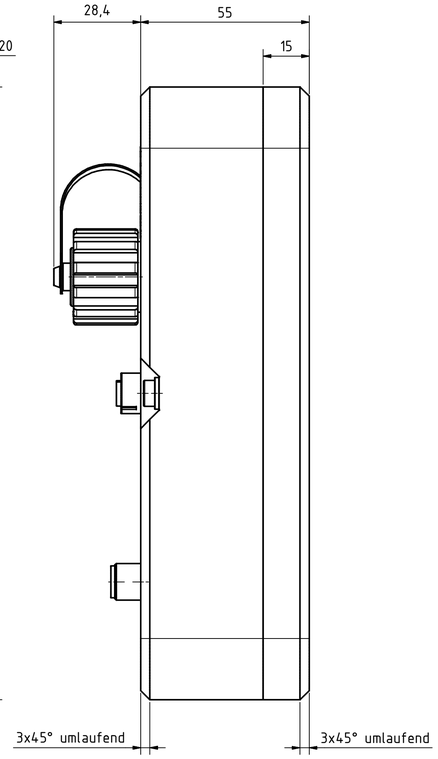

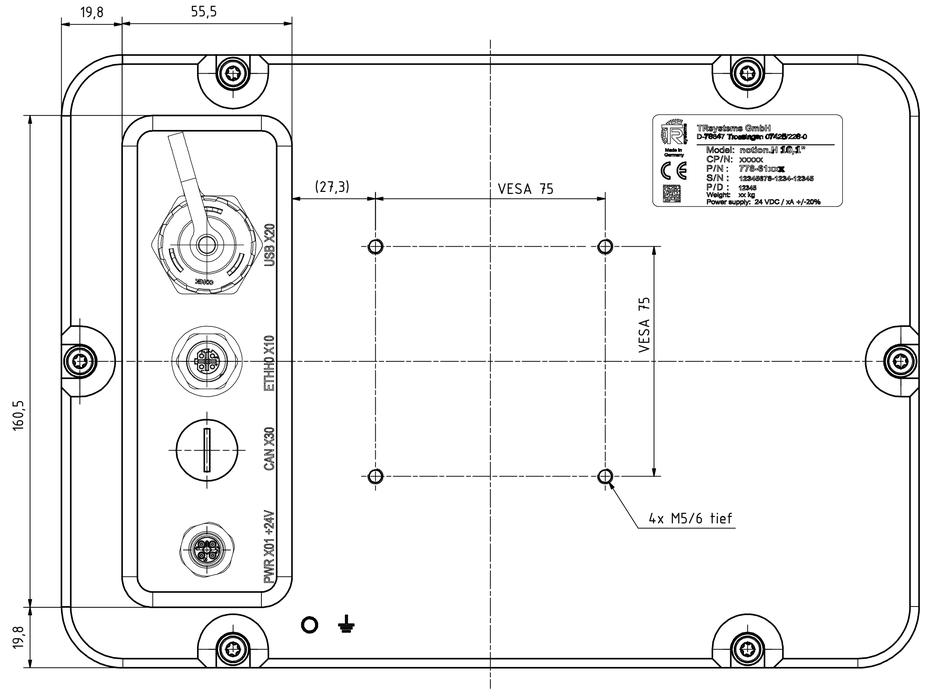

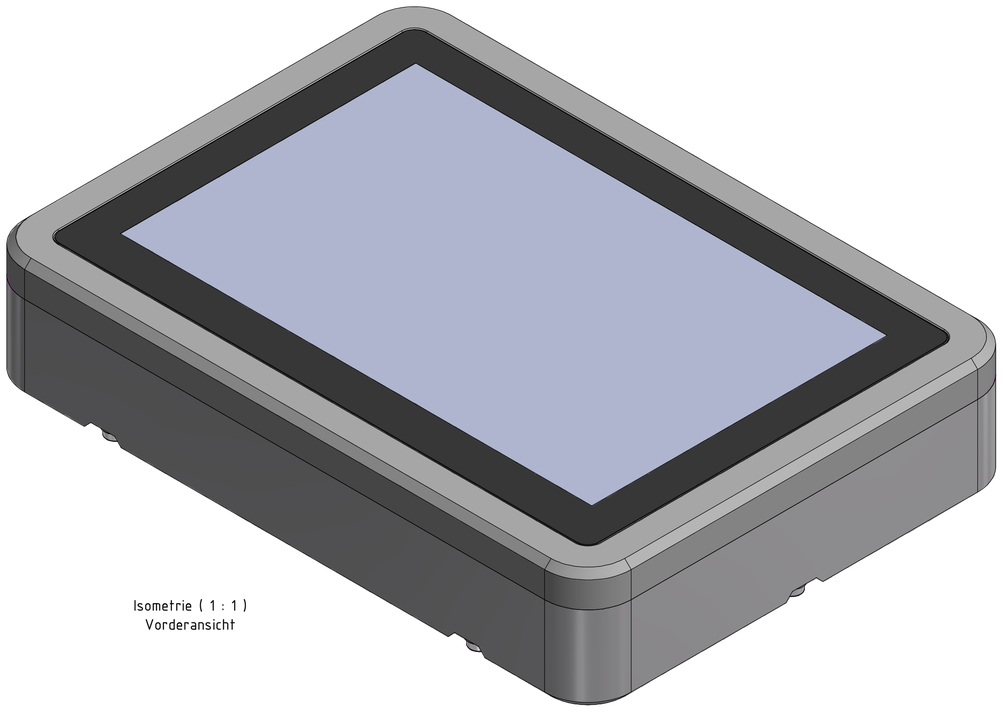

Isometrie (1 : 1)
Vorderansicht

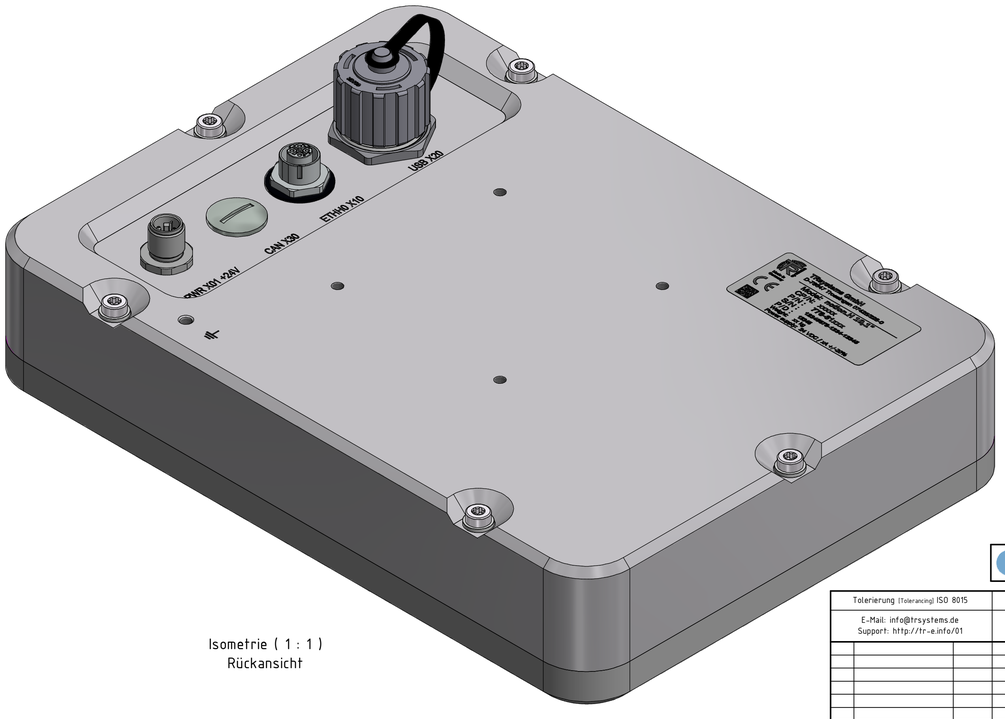

Isometrie (1 : 1)
Rückansicht

Alle nicht tolerierten Maße sind Richtwerte. (All non-tolerated dimensions are guide values.)
Technische Änderungen grundsätzlich vorbehalten. (We reserve the right to make technical changes.)

Tolerierung (Tolerancing) ISO 8015			alle Maße in mm (all dimensions in mm)				Maßstab (Scale) 1 : 1 — DIN A1
E-Mail: info@trsystems.de Support: http://tr-e.info/01			CAD: STEP				
					Datum	Name	Bezeichnung (Designation):
				Erst.	12.04.2022	AIPLE	_notion.H_CPUx7.computer 10,1
				Bearb.	12.04.2022	AIPLE	
				Gepr.	19.04.2022	BLESSING	
				Norm			
				TRsystems GmbH Eglishalde 16 D-78647 Trossingen Tel. +49 7425 228-0 www.trsystems.de			Zeichnung-Nr. (Drawing-No.): 778-61998
Zust.	Änderungen	Datum	Name				Dok.Art. IDW — Teil-Dok. 000 — Dok.Vs. 00 — 1/1 Bl.

Weitergabe sowie Vervielfältigung dieses Dokuments, Verwertung und Mitteilung seines Inhalts sind verboten, soweit nicht ausdrücklich gestattet. Zuwiderhandlungen verpflichten zu Schadensersatz. Alle Rechte für den Fall der Patent-, Gebrauchsmuster- oder Designeintragung vorbehalten.